Roboterlötkopf SH5500®

Intelligente Technologie für den automatisierten Lötprozess

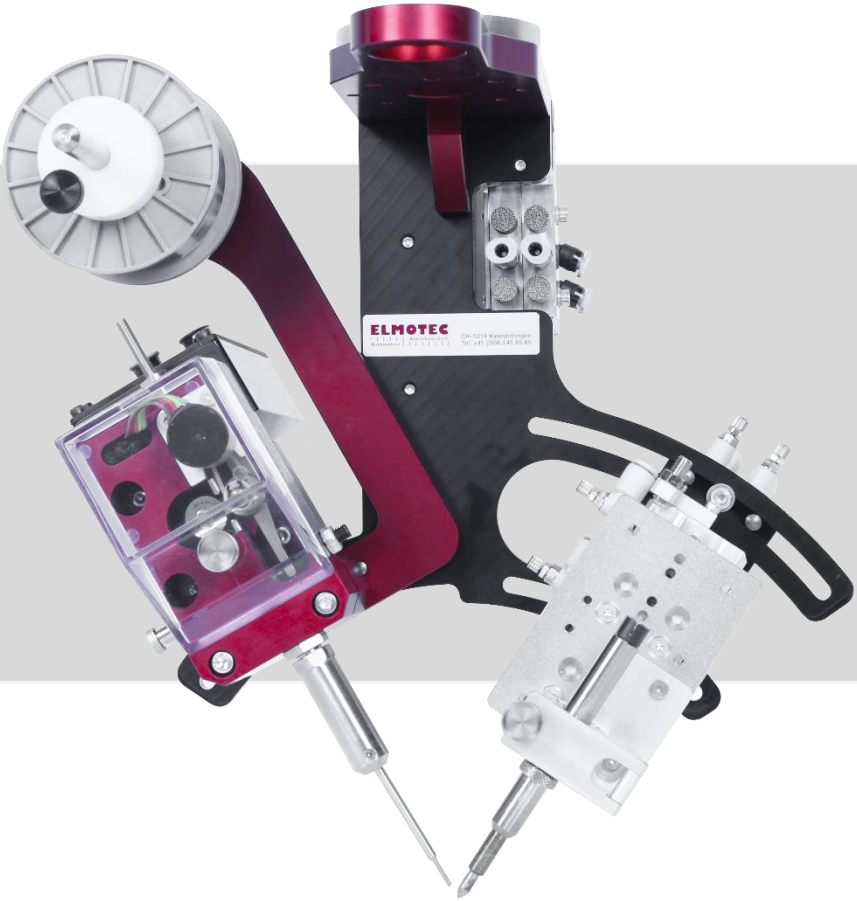

All-in-one System

Hochpräziser Drahtvorschub
(DVS1490®)

Überwachung und Rückverfolgbarkeit

Der Roboterlötkof SH5500® vereint die neusten Technologien im Bereich Löttechnik kompakt in einem System.

ELMOTEC
We solder the future!

www.elmotec.ch
info@elmotec.ch
YouTube

Einfach und schnelle Integration am Roboter

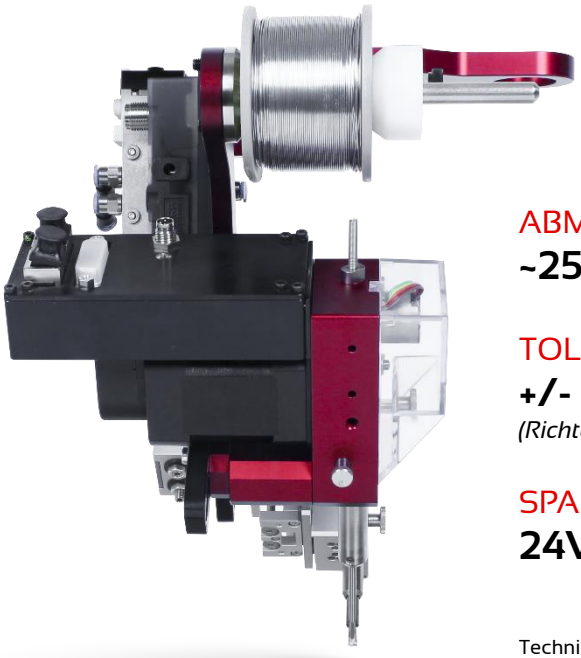

ABMESSUNGEN
~250x250x250mm

GESAMTGEWICHT
~4kg *(ohne Draht)*

TOLERANZ DVS
+/- 0.1mm
(Richtwert)

GESCHWINDIGKEIT DVS
0.1 – 150 mm/s

SPANNUNG DVS
24VDC / 5A

INTERFACES
Digital I/O, RS-232
Profinet *(optional)*

Technische Änderungen vorbehalten

Vorteile

- **Einfache Installation**
  Inbetriebnahme und Wartung
- **Überwachung** und Rückverfolgbarkeit (Temperatur, Zinnmangel)
- **Positionsgeregelter** Vorschub
- **Einfache Ansteuerung:**
  - DVS via RS-232 / Profinet
  - Achsen via Digital I/O
- Ausrichtung des **Kolben** und **DVS einstellbar**
- **Leistungsfähige closed-loop Steuerung** im Drahtvorschub
- **Unterschiedliche Lötsysteme** integrierbar:
  z.B. Weller, Ersa, JBC, Metcal

Inbegriffen

- Pneumatikschlitten
- Drahtjustiereinheit
- Kabel mit Länge 5m

Lötstation

Reinigungsstation

Zusatzoptionen

H000395
Profinet Karte

0108888
Drahterkennung
⌀ 0.5–2mm

0112559
Absaugungsbefestigung

ELMOTEC
We solder the future!

ELMOTEC AG
Gewerbestrasse 30
CH-5314 Kleindöttingen

+41 (0)56 245 65 65
info@elmotec.ch
www.elmotec.ch